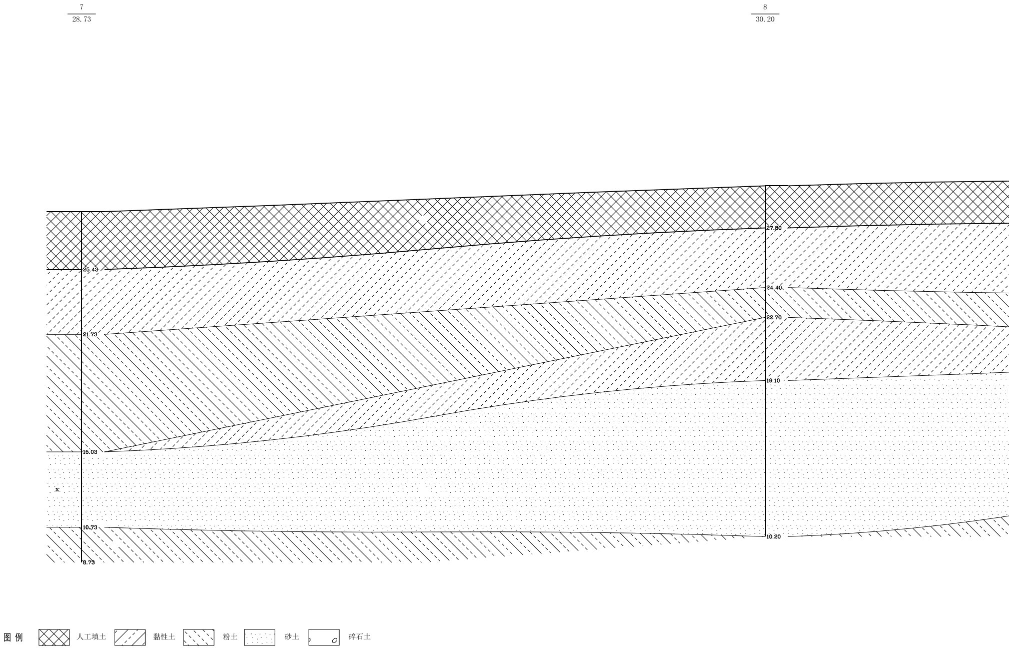
7
28.73
8
30.20
25.43
21.73
15.03
x
10.73
8.73
27.80
24.40
22.70
19.10
10.20
图 例
人工填土
黏性土
粉土
砂土
碎石土

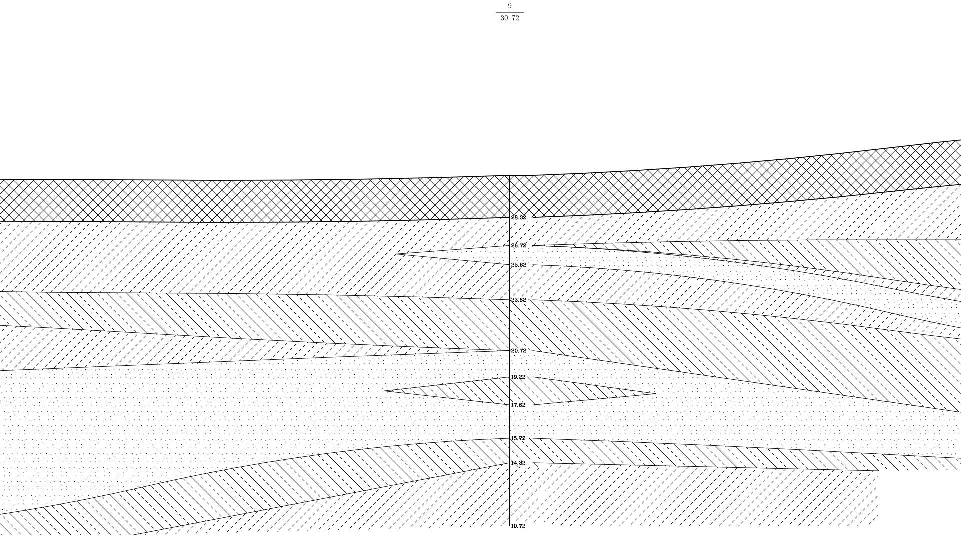
9
30.72
28.32
26.72
25.62
23.62
20.72
19.22
17.62
15.72
14.32
10.72

工程地质剖面图

2 —— 2

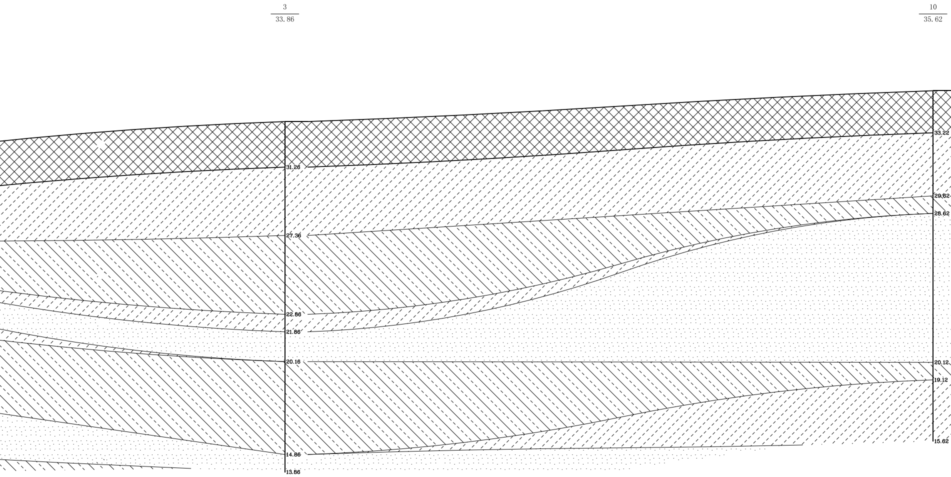
3
33.86
10
35.62
31.26
27.36
22.86
21.86
20.16
14.86
13.86
33.22
29.62
28.62
20.12
19.12
15.62

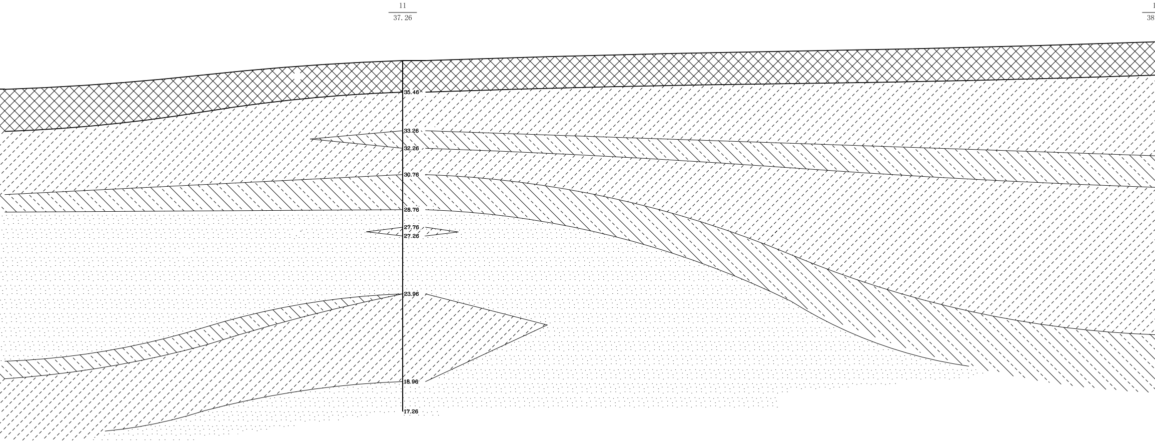
11
37. 26
35.46
33.26
32.26
30.76
28.76
27.76
27.26
23.96
18.96
17.26
1
38

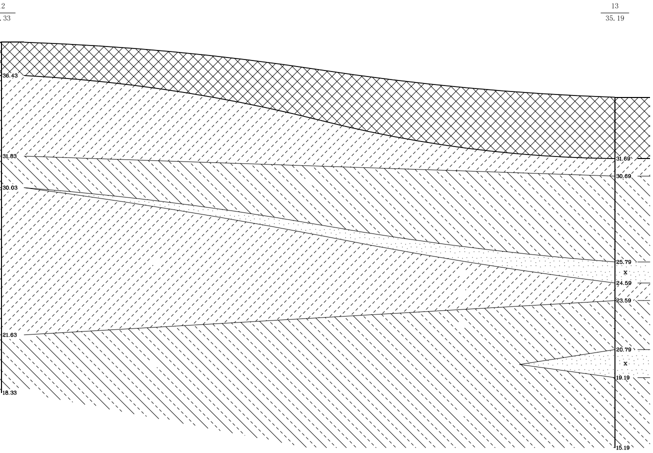
2
. 33
13
35. 19
36.43
31.83
30.03
21.63
18.33
31.69
30.69
25.79
x
24.59
23.59
20.79
x
19.19
15.19